SSW

エスエスダブリュー

オペレーションマニュアル

BRAX

2018.9.12 Rev.8

目次　～contents～

・はじめに …… 1
・内容物の確認 …… 1
・安全上のご注意 …… 2
・使用上のご注意 …… 4
・各部の名称 …… 5
・使用前の準備 …… 6
・使用方法 …… 7
・製品仕様 …… 9
・保証とアフターサービス …… 10

【はじめに】

この度はBRAX SNOW MACHINE SSWをお買い上げ頂き誠にありがとうございます。
本製品は、最高級の静音スノーマシンです。
製品の性能を十分に発揮させ、末永くお使い頂くためにご使用になる前に必ずこの取扱説明書をお読みください。
お読みになった後は、お使いになる方がいつでも見られるところに保管してください。
製品をお客様にお売りになる際は、この取扱説明書もお渡しになるようお願い致します。

【内容物の確認】

箱を開けたら、慎重に梱包材を取り除き、以下の全ての内容が、パッケージに含まれていることをご確認ください。
万が一、不足のものがありましたら、販売店にご連絡ください。

※本製品が輸送中に破損していないことをよく確認して、本体やケーブルが破損していた場合、使用せずに販売店にご連絡 下さい。

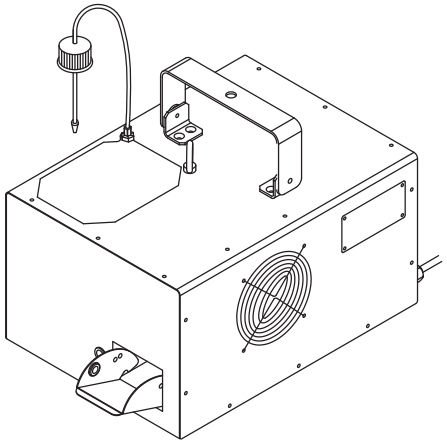

SSW 本体

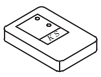

専用リモートコントローラー

・オペレーションマニュアル(本紙)　　・保証書

※梱包材料は製品を取り出した後、適切に処理してください。
※故障が生じた場合はお手数ですが、必ず販売店もしくは正規代理店に連絡してください。

安全上のご注意

お使いになる前に「安全上のご注意」をよくお読みの上、正しい方法でお使いください。
この「安全上のご注意」は製品を安全に正しくお使いいただき、あなたや他の人々への危害や財産への損害を未然に防止するために重要な内容を記載しています。
内容を理解してから本文をお読みいただき、お読みになった後は、お使いになる方がいつでも見られるところに必ず保管してください。
本製品を販売する際には、必ずこの取扱説明書もお渡しくださいますようお願い致します。

表示内容を無視して、誤った使い方をした場合に生じる危害や損害の程度を、次の区分で説明しています。

⚠ 警告

この表示を無視して、誤った取扱いをした場合、使用者が死亡または重症を追うことが想定される内容を示します。

⚠ 注意

この表示を無視して、誤った取扱いをした場合、使用者が障害を追うことが想定されるか、または物的損害の発生が想定される内容を示します。

本文中のマークは、次の意味を表します。

🚫 このマークは、行為を禁止する内容を表しています。

❗ このマークは、行為を強制したり指示したりする内容を表しています。

⚠ 警告

🚫 **交流100V以外では使用しないこと（日本国内100V専用です）**
火災・感電の原因となります。

❗ **不適切なコードの延長禁止**
定格15A以上の設置付コンセントを単独で使用してください。他の器具と併用すると、分岐コンセント部が異常発熱して、発火するおそれがあります。

❗ **差込プラグは根本まで確実に差し込んでください。**
感電・ショート・発煙・発火の恐れがあります。

❗ **差込プラグにホコリなどが付着している場合には、よく拭き取ってください。**
火災の原因となります。

🚫 **電源コードを傷めない**
電源コードを傷つけないでください。（加工する・無理に曲げる・高温部に近づける・無理に引っ張る・ねじる・束ねる・重いものを乗せる・挟み込むなど）
また、破損した電源コードはそのまま使用しないでください。
火災・感電の原因となります。

🚫 **不具合のある状態での電源使用禁止**
電源コードや差込プラグが傷んだり、コンセントの差込が緩い状態では使用しないでください。感電・ショートの原因となります。

🚫 **火気厳禁**
火に向けてスノーフレークを出力することはやめてください。

警告

分解修理・改造の禁止
お客様自身による修理や改造・分解はしないでください。不完全な修理や改造は危険です。
また、無断で本体カバーを開けられた場合、保証の対象外となります。

異常・故障時使用禁止
異常や故障と思われる時は、直ちに使用を中止し、販売店もしくは正規代理店に連絡してください。そのまま使用を続けると、重大な事故につながる恐れがあります。

注意

屋外での使用禁止
本製品は屋内使用専用です。屋外で使用しないでください。

水濡れ禁止
本製品は、防水、防沫仕様ではありません。万が一水分が本体内部に入ってしまった場合には、直ぐに電源を抜いてください。乾いた布で本体を拭いて、しばらく放置してください。

設置方法注意
本体を 15 度以上傾けて設置しないでください。
また、本機を布などで覆ったりすると、高温になり危険です。

噴出方向注意
直接人に向けてスノーフレークを出力しないでください。
ブラケットを使用して本体を頭上に設置する場合、顔にスノーフレークがかからないように注意してください。

湿度注意
湿度の高いところでの使用はお避けください。
火災や感電の原因となります。

リキッドの取り扱い注意
リキッドが目に入らないように注意してください。
炎症を起こすことがあります。 また、取り扱う際は、液が直接皮膚につかないようにしてください。
肌あれのおそれがあります。
万が一、スノーリキッドが皮膚に付着したり目に入った場合は、水で充分にすすいでください。

空焚禁止
リキッドが空の状態で動作させると本体を永久的に損傷させるおそれがあります。
使用時は常にスノーリキッドの残量を確認して下さい。

取り扱い注意
乱暴に取り扱わないでください。落としたり、強い衝撃を加えたりすると、怪我や故障の原因となります。

発電機などでの使用注意
電源に発電機などを使用するときは、家庭用電源と同レベルな電源供給ができる機器を使用してください(詳しくは発電機メーカーに確認してください)。
機器が正常に動作せず、故障の原因になります。

設置場所注意
風通しの良い場所で使用し、適切な換気を得るために、本体の周辺30cm以内にはものを置かず、可燃物からは50cm以上離してください。
本体に搭載された空気口は塞がないでください。
不安定な場所への設置・使用はしないでください。
火災・怪我の原因となります。

専用リキッドを使用してください。
本製品には、必ずKSの専用スノーリキッドを使用してください。指定以外の液体を使用すると、健康に害を及ぼしたり故障に繋がる恐れがあります。

可燃液の混入禁止
可燃性の液体、ガス、香料などを混入することは絶対にやめてください。

リキッドを飲まないでください。
吐き気・頭痛・めまいを起こすおそれがあります。
万が一、飲んでしまった場合は、直ちに医師の診断を受けてください。

使用上のご注意

末永く、安全にお使いいただくために、必ずお守りください。

●電源の接続は、取扱説明書に従って確実におこなってください。接続が不完全な場合、接触不良による火災の原因となります。

●器具を取り扱う場合は正しい知識・資格を有する専門家がおこなってください。 未熟練者だけでの対応は間違いの原因となる場合があります。

●リキッドのタンクを交換する際には、必ず電源ケーブルをコンセントから抜いてください。

●本体を使用していない時は電源ケーブルをコンセントから抜いてください。

●埃の多い場所や湿度が高く、結露しやすい場所に保管しないでください。 故障・絶縁不良の原因となります。

●本体を移動させる際には、必ずタンク内を空にしてから移動を行なって下さい。

●小児の手の届かない所で、使用・保管をして下さい。

イベントなどでご使用のとき

●体調の悪い方、何らかの疾患をもっている方、アレルギー体質のお客様がスノーフレークに近付かないよう周知させてください。アレルギー症状などを引き起こすおそれがあります。

●使用中は本体から目を離さないで下さい。

万一のときの応急処置

●液が目に入ったときは、清浄な水で15分間洗浄し、医師の診断を受けてください。

●液を飲み込んだときは、速やかに吐き出し、医師の診断を受けてください。

●液が皮膚に付いたときは、多量の水で洗い流してください。

●スノーフレークを吸入して気分が悪くなったときは、新鮮な空気の場所に移動し、毛布などで保温し、安静に保ち、直ちに医師の診断を受けてください。

各部の名称

【外観図】

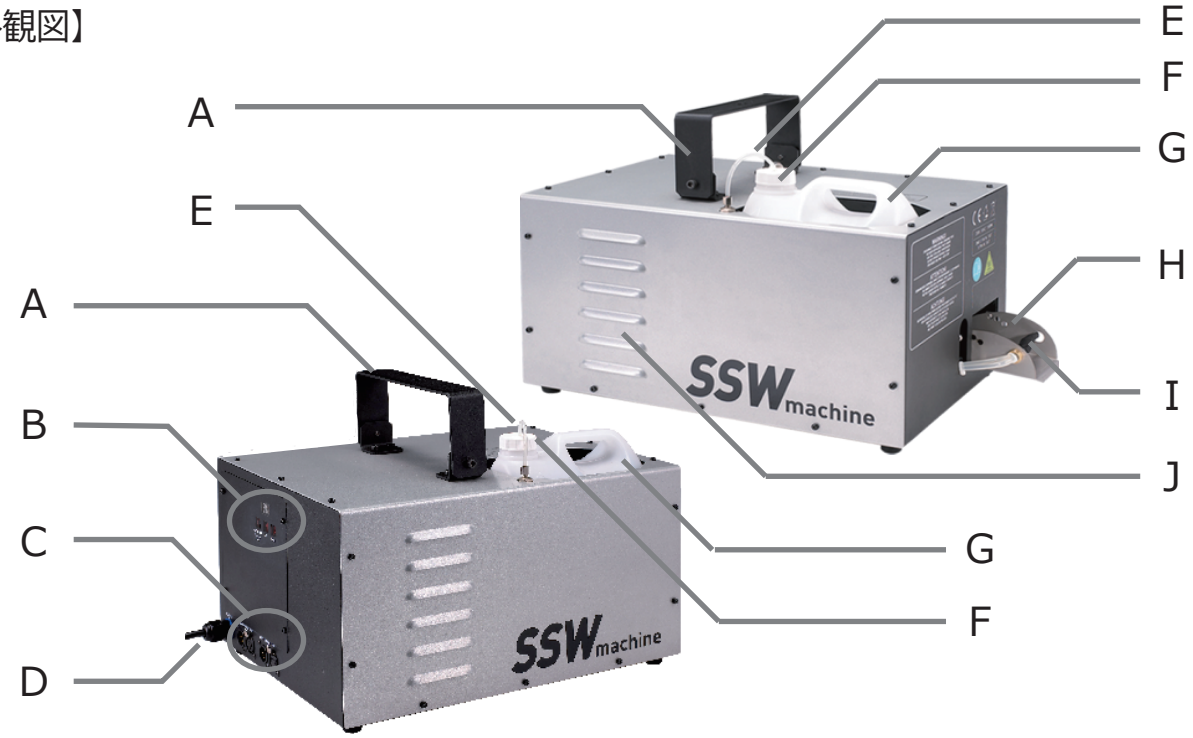

【操作パネル】

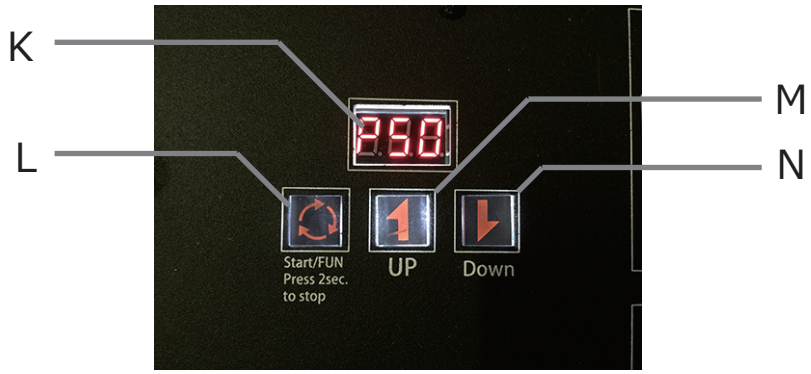

A	ハンガーアーム		H	スノー排出角度調整フィン
B	操作パネル		I	スノー排出ノズル
C	DMX　IN/OUT　ソケット		J	吸気口
D	電源ケーブル		K	ディスプレイ
E	リキッドチューブ		L	「スタート／ファンクション」ボタン
F	タンクキャップ		M	「UP」ボタン
G	リキッドタンク（※）		N	「DOWN」ボタン

※リキッドタンクは、付属しておりません（別途、専用リキッドをお買い求めください。）

【1】機器を設置する

・機器は周囲に物が置かれていない水平で丈夫な床面に設置するか、適切な方法で吊り下げます。
壁やモノなどから 30cm 以上離してオペレータが機器のディスプレイを見ることのできる場所に設置してください。

【2】スノーリキッドをセットする

1.本体のスペースに、専用スノーリキッド（SL-4)のボトルをセットします。

2.専用スノーリキッド（SL-4)のボトルのキャップを外します。

3.本体付属の専用ボトルキャップをスノーリキッドボトルに取り付けます。

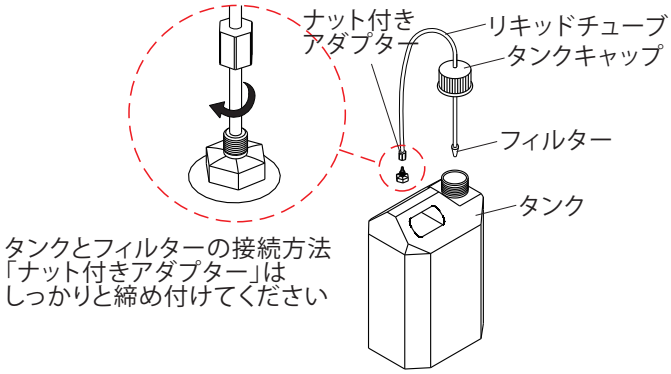

注意

・本製品には必ずKSの専用スノーリキッド（SL-4）を使用してください。
それ以外のリキッドを使用した場合、健康に影響を及ぼしたり、本体が損傷する恐れがあります。
その場合には、保証の対象外となります。

・SL-4のボトルのキャップは、保管時必要となりますので大切に保管しておいてください。

スノーリキッドの成分について
・BRAX SNOW MACHINE SSW専用スノーリキッドは、非毒性のウォーターベースで、食品添加剤、柔軟剤などの安全性の高い成分(界面活性剤・精製水)から製造されています。

【3】電源プラグをコンセントに差し込む

・電源に発電機を使用するときは、家庭用電源と同レベルな電源供給ができる機器を使用してください(詳しくは発電機メーカーに確認してください)。機器が正常に動作せず、故障の原因になります。
・延長コードを使用するときは、電流・電圧・長さに合わせて正しいサイズ・定格のコードを使用してください。電圧が90V以下のときは、性能を発揮できないことがあります。

【基本操作】

・電源を接続すると、自動的にスタンバイモードに入ります。
・本体のボタン、DMX信号、専用リモートコントローラーのいずれかにて制御ができます。

【ボタン操作】

1 スノーフレークを噴出する

スタンバイ状態で「スタート/ファンクション」ボタンを押すと、「出力調整」モードで動作を開始します。

ディスプレイの表示は 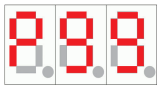 に変わります。

2 スノーの噴出量を調整する

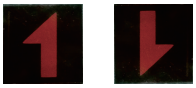

※「UP」・「DOWN」ボタンでスモークの量を調整できます。

3 「風量調整」モードに変える

スモーク噴出中に「スタート/ファンクション」ボタンを押すと「風量調整」モードに変わります。

ディスプレイの表示は 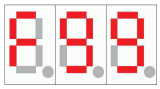 に変わります。

※もう一度「スタート/ファンクション」ボタンを押すと「出力調整」モードに戻ります。

4 内蔵ファンの風量を調整する

※「UP」・「DOWN」ボタンでファンの風量を調整できます。

5 スノーフレークの大きさを変える

スノーの噴出量と風量のバランスを調整して、スノーリキッドの大きさを変えることができます。

例）
スノー：多/風量：弱　→　ボタン雪
スノー：少/風量：強　→　細雪

6 スノーフレークの噴出を止める

「スタート/ファンクション」ボタン2秒間押し続けると、スノーフレークの噴射を停止します。

※本機を止める際には、チューブ内部に残っているリキッドを出しきるために、自動的に数秒間のクリーンアップモードに入り、内臓ファンが最大風量で回ります。
これは正常な動作ですので、ご安心ください。

※もう一度「スタート/ファンクション」ボタンを押すと「出力調整」モードに戻ります。

注意

・本体を移動させる際には、必ずリキッドを本体からとり外してください。リキッドを本体に接続したまま移動させると、液が溢れます。

・本体内部にリキッドが充満されていない状態で、「スタート/ファンクション」ボタンを押しても、10分以上リキッドを吸い上げないことがありますが、これは正常な動作です。
リキッドが充満するまでそのまましばらく運転させてください。

※本体内部にリキッドが送られる際に、一度大きなクラック音がなりますが、これは正常な動作で、故障ではありませんので、ご安心ください。

【DMX信号による操作】

1 DMXケーブルを接続する

ディスプレイの表示が任意の3桁の数字に変わります。

※表示された数字が、現在設定されているDMXのスタートアドレスです。

2 DMXスタートアドレスを設定する

※「UP」・「DOWN」ボタンで設定したいスタートアドレスの数字に変更します。

※スタートアドレスの設定は、スタンドアロン操作のヒート中及び、スタンバイ中にも可能です。

※設定したスタートアドレスは、電源を切っても保持されてます。

※SSWはDMXアドレス、2チャンネルを使用します。DMXチャンネル(A)は出力を調整、(A+1)は風量を調整します。

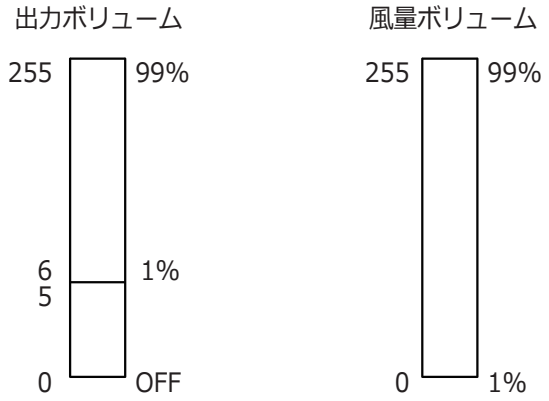

【DMXコネクターピン配列】

LFAT2は3PINと5PINのXLRコネクタを使用することができます。ピン配列は以下の図の通りです。

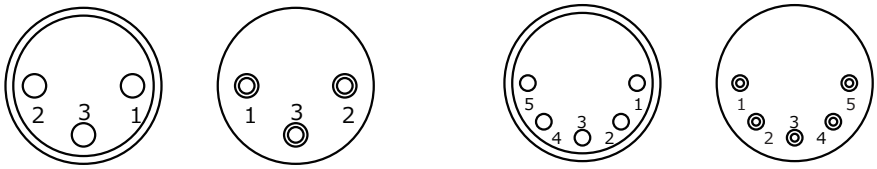

3PIN XLRコネクタ　　5PIN XLRコネクタ

PINNo.	Function
1	Ground
2	Data　-
3	Data　+

【専用リモートコントローラー】

スタンバイ状態で「スタート/ファンクション」ボタンを5秒間押し続けると、「専用リモートコントローラー」での「入／切」が可能になります。

ディスプレイは、2桁目と3桁目の間に「.（ピリオド）」が表示されます。

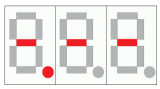

※この時の、スノーの噴出量と風量は、あらかじめ本体にて設定された状態となります。

※もう一度、「スタート/ファンクション」ボタンを5秒間押し続けると、「専用リモートコントローラー」での使用ができない状態に戻ります。（2桁目と3桁目の間に「.（ピリオド）」は表示されなくなります）

製品仕様

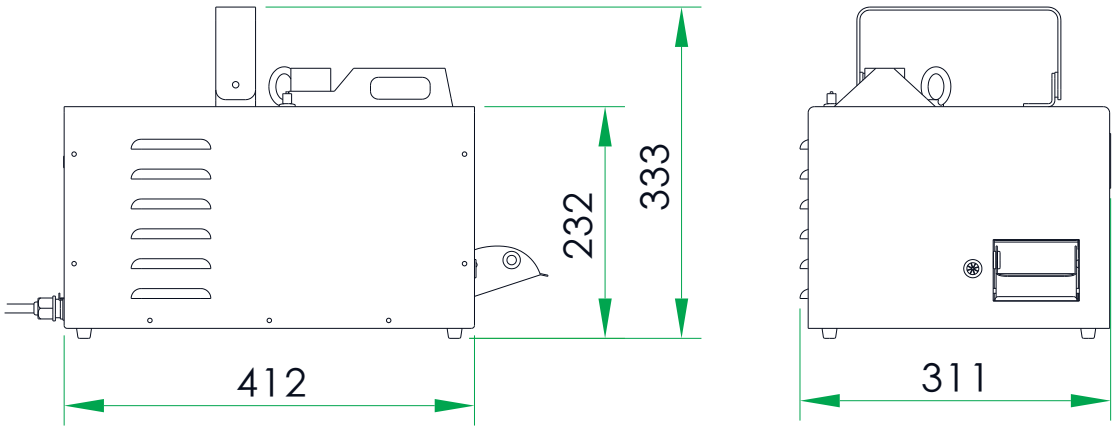

モデル	SSW
電圧	AC100V　50Hz/60Hz
出力	140cc/min
消費電力	280w
専用リキッド	SL-4
タンク容量	4リットル
リキッド消費量	140cc/1分（連続運転時）
コントローラー	内蔵/専用リモートコントローラー
DMX	3PIN/5PIN　in/out
重量	16.3kg
サイズ	L412xW311xH232
色	シルバー

保証とアフターサービス

使用方法・修理のご相談、別売部品の購入などは、お買い上げの販売店にご相談ください。

【保証について】

●保証書(別添付)

※保証書は、必ず「お買い上げ日、シリアルNo.、販売店名」などの記入をお確かめのうえ、販売店からお受け取りください。

※内容をよくお読みのあと、大切に保管してください。

● 保証期間

※保証期間は、製品お買い上げ日から1年間です。なお、保証期間中でも有料となることがあります。詳しくは保証書をよくお読みください。

【補修用性能部品について】

・補修用性能部品とは、その製品の機能を維持するために必要な部品です。

・本機器の補修用性能部品は、製造打切り後6年保有しています。

【不具合発生時のお問い合わせフロー】

(ご連絡)

機器に不具合があった際は、使用を中止し、機器のご購入先へご連絡ください。

※下記の事項をご伝えいただくことで、迅速な対応が可能となります。

・機材名称：SSW

・シリアルNo.：SSxx○○○○○

・症状：なるべく詳しくお伝えください

↓

(御見積)

機器の修理が必要と考えられる場合、機器を送付いただき症状を確認後、御見積書をご購入先を通じてご案内申し上げます。

※修理期間中に代替機器が必要な場合も、ご購入先にご相談ください。

↓

(修理～返送)

御見積内容を確認いただき、ご依頼を頂いた場合、修理のうえ、修理内容報告書を作成・添付して機器をご返送申し上げます。

※御見積後、修理を希望されない場合は、御見積作成費と返送時送料を頂戴いたしますのでご了承ください。

●保証期間中の故障について

※正常なご使用状態で万一故障した場合は、保証書の規定に従い、無償で修理致します。

※修理に必要な梱包費用・送料などはお客様のご負担とさせていただきます。

●保証期間が過ぎているとき

修理すれば使用できるときには、お客様のご要望により有償修理させていただきます。

●修理料金

修理技術料+部品代などで構成されています。

【お問い合わせ先】

日本総輸入元

セカンドステージ株式会社

〒564-0071　大阪府吹田市西の庄町9-18

Tel:06-6380-9442　Fax:06-6380-9441

URL:www.brax2.com

【販売店】

※初期不良の場合は、お手数ですが当社指定の運送会社便にて着払いで修理致します。

尚、初期不良対応はお買い上げより 8 日間とさせていただきます。